24 38 30

Adaptor Plates with short taper
Kurzkegelflansche

Adaptor Plates with thread
Gewindeflansche

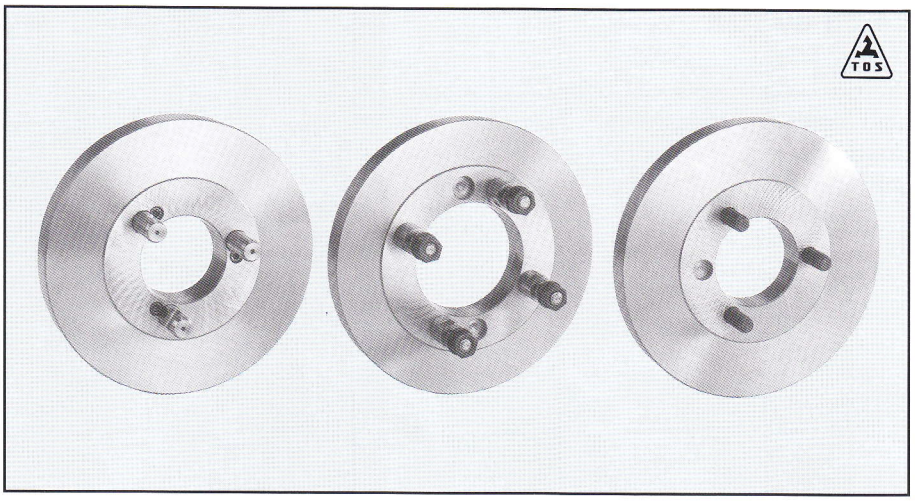

A DIN 55026
ISO 702/I-1975
ČSN 20 1006

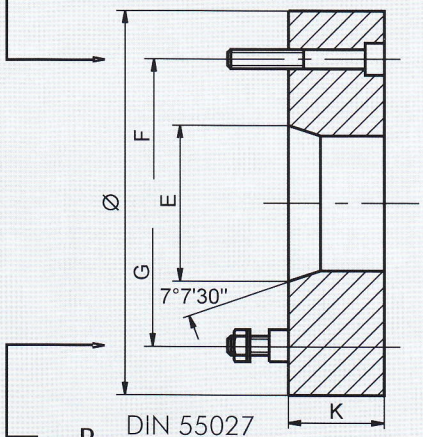

B DIN 55027
ISO 702/III-1975
ČSN 20 1011

C DIN 55029
ISO 702/II-1975
ČSN 20 1018

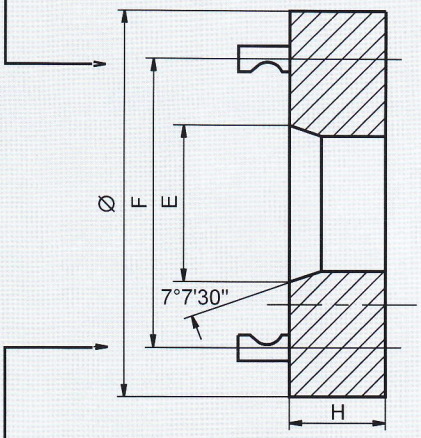

D ISO 702/II-1975
inch/Zoll

Ø	Taper size Kegel-Grösse	A	B	C	D	
100	3	100033	100043	100053	100063	
125	3	120033	120043	120053	120063	
125	4	120034	120044	120054	120064	
160	3	160033	160043	160053	160063	
160	4	160034	160044	160054	160064	
160	5	160035	160045	160055	160065	
200	3	200033	200043	200053	200063	
200	4	200034	200044	200054	200064	
200	5	200035	200045	200055	200065	
200	6	200036	200046	200056	200066	
250	4	250034	250044	250054	250064	
250	5	250035	250045	250055	250065	
250	6	250036	250046	250056	250066	
250	8	250038	250048	250058	250068	
315	5	310035	310045	310055	310065	
315	6	310036	310046	310056	310066	
315	8	310038	310048	310058	310068	
315	11	310031	310041	310051	310061	
400	6	400036	400046	400056	400066	
400	8	400038	400048	400058	400068	
400	11	400031	400041	400051	400061	

Ø	Taper size Kegel-Grösse	E	F	G	H	K
100	3	53,9	70,6	75	28,5	17,5
125	3	53,9	70,6	75	27,5	14,5
125	4	63,5	82,6	85	27,5	14,5
160	3	53,9	70,6	75	27,5	14,5
160	4	63,5	82,6	85	27,5	14,5
160	5	82,5	104,8	104,8	29,5	14,5
200	3	53,9	70,6	75	27,5	19,5
200	4	63,5	82,6	85	27,5	19,5
200	5	82,5	104,8	104,8	34,5	19,5
200	6	106,3	133,4	133,4	34,5	19,5
250	4	63,5	82,6	85	29,5	19,5
250	5	82,5	104,8	104,8	29,5	19,5
250	6	106,3	133,4	133,4	37,5	23,5
250	8	139,7	171,4	171,4	37,5	23,5
315	5	82,5	104,8	104,8	34,5	22,5
315	6	106,3	133,4	133,4	34,5	22,5
315	8	139,7	171,4	171,4	44,5	29,5
315	11	196,8	235	235	44,5	29,5
400	6	106,3	133,4	133,4	37,5	23,5
400	8	139,7	171,4	171,4	37,5	23,5
400	11	196,8	235	235	44,5	29,5

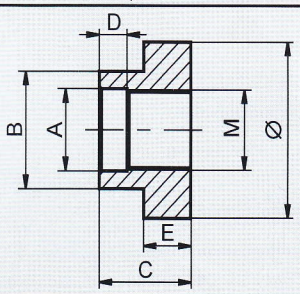

Ø	Order number Bestellnumer	A H5	B	C	D	E	M
100	100071	25,781	55	39	12,7	18	1"-10 UNS-2B
100	120072	38,481	68	39	12,7	18	1 1/2"-8 UN-2B
125	120071	25,781	55	39	12,7	18	1"-10 UNS-2B
125	120072	38,481	68	39	12,7	18	1/2"-8 UN-2B
160	160072	38,481	68	39	12,7	18	1/2"-8 UN-2B
160	160073	57,404	81	45,5	15,9	18	2 1/4"-8 UN-2B
200	200072	38,481	68	39	12,7	18	1 1/2"-8 UN-2B
200	200073	57,404	81	45,5	15,9	22	2 1/4"-8 UN-2B
200	200074	60,579	110	52	19	25	2 3/8"-6 UN-2B
250	250074	60,579	110	52	19	25	2 3/8"-6 UN-2B
315	310074	70,104	110	52	19	25	2 3/4"-8 UN-2B